# ГОРИЗОНТАЛЬНЫЙ ГИДРОФИЛЬТР ГГН-1.2Ф С ВСТРОЕННЫМ НАСОСОМ И КАССЕТАМИ С НАПОЛНИТЕЛЕМ (КОЛЬЦА РАШИГА).

**Внимание!!! Запрещается эксплуатация гидрофильтров без подачи воды и включения вытяжной вентиляции.**

**Прайс-лист гидрофильтра ГГН-1.2ФкР**

Размеры гидрофильтров указанные в прайс – листе не являются фиксированной величиной, и могут быть изменены по желанию Заказчика. Цену и параметры уточняйте у менеджеров. НЕ Оферта.

| Обозначение ГГН-Х.Х-ахб (ахб – размер патрубка) | Размеры, м АхБхН (габаритный размер) | Размеры патрубков мм* а (а х б) | Производительность при скорости 4 м/сек; м³/час | Цена; руб С НДС |
|---|---|---|---|---|
| ГГН-1.2 ФкР-400х300 | 1,25х0,4х1,0 | 400х300 | 1600 | 166 500 |
| ГГН-1.2 ФкР-400х400 | 1,25х0,4х1,1 | 400х400 | 2200 | 170 880 |
| ГГН-1.2 ФкР-500х400 | 1,25х0,5х1,1 | 500х400 | 2700 | 175 560 |
| ГГН-1.2 ФкР-600х400 | 1,5х0,6х1,1 | 600х400 | 3300 | 180 990 |
| ГГН-1.2 ФкР-700х450 | 1,5х0,7х1,15 | 700х450 | 5000 | 190 000 |
| ГГН-1.2 ФкР-800х500 | 1,5х0,8х1,3 | 800х500 | 6000 | 204 750 |
| ГГН-1.2 ФкР-1000х500 | 1,5х1,0х1,3 | 1000х500 | 7000 | 221 215 |
| ГГН-1.2 ФкР-300 | 1,25х0,4х1,0 | 300(300х300) | 1600 | 166 500 |
| ГГН-1.2 ФкР-400 | 1,25х0,5х1,1 | 400(400х400) | 2200 | 170 880 |
| ГГН-1.2 ФкР-500 | 1,25х0,6х1,2 | 500(500х500) | 2700 | 175 560 |
| ГГН-1.2 ФкР-600 | 1,5х0,7х1,2 | 600(600х600) | 3300 | 180 990 |
| ГГН-1.2 ФкР-700 | 1,5х0,8х1,3 | 700(700х700) | 5000 | 190 000 |
| ГГН-1.2 ФкР-800 | 1,5х0,9х1,4 | 800(800х800) | 6000 | 204 750 |
| ГГН-1.2 ФкР-1000 | 1,5х1,2х1,6 | 1000(1000х1000) | 7000 | 221 215 |

**Дополнительные опции:**

**- установка косого фильтра (грязевика) – 1500 р.**

(для очистки воды при питании от водопровода)

**- установка регулятора давления воды и манометра – 3000 р.**

(для экономии воды, возможности регулирования температуры - при питании от водопровода)

**-комплектация типовым пультом управления за дополнительную плату**

Обеспечивает контроль температуры в выходном патрубке, контроль температуры воды, контроль подачи воды, контроль уровней воды, а также выдачу аварийных и информационных сигналов. Включает **контроллер температуры, реле потока, реле уровня, механизм поверхностной очистки воды**. Пульт управления устанавливается на гидрофильтр, либо на стену и соединяется с гидрофильтром кабелями.

Модификации гидрофильтра в зависимости от комплектации:

**ГГН-1.2ФкР** - гидрофильтр с встроенным насосом, легкосъемным разбрызгивателем, легкосъемным сетчатым фильтром, с кассетами с наполнителем (кольца Рашига).

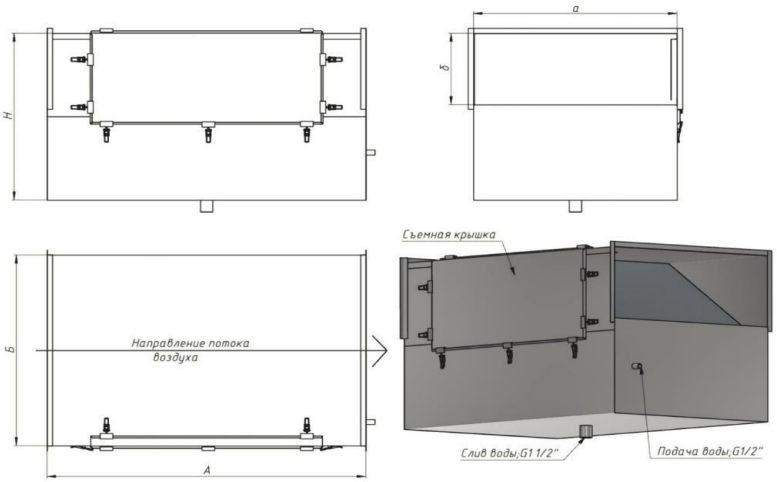

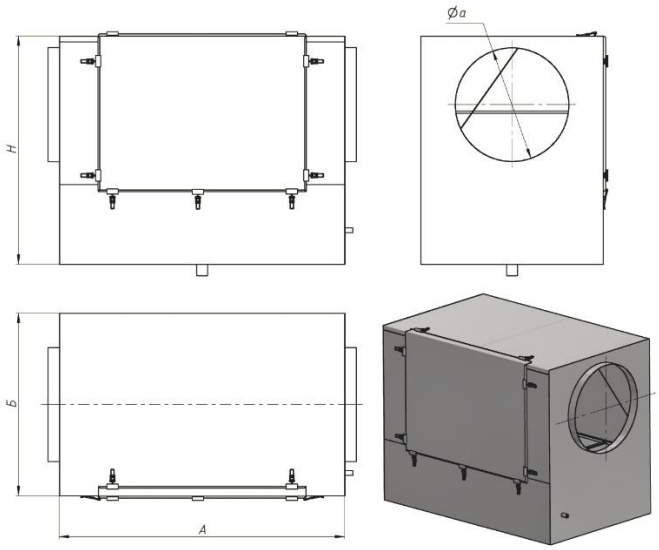


-Рекомендуемая скорость воздуха в гидрофильтре не более 4-х м/сек.
-Производительность (м³/час), смотрите в прайс – листе.
-Полное аэродинамическое сопротивление – не более 400 Па.
**-Расход воды – не более 20 литров/час, с учетом мойки.**
-Температура во входном патрубке гидрофильтра – не более 400 °С.
-Температура в выходном патрубке гидрофильтра – не более 60 - 80 °С.
-Искрогашение – 100 %.
-Очистка от пепла, копоти, сажи – не менее 90 %.
-Очистка от жира – не менее 90%.
-Очистка от дыма – не более 60 %.
-Очистка от запахов – не более 60 %.

Гидрофильтр изготавливается из нержавеющей стали AISI 430 толщиной 1,2 мм. В гидрофильтр встраиваются **бак для воды и насос**. Гидрофильтр комплектуется разбрызгивателем, фильтрами, кассетами с наполнителем и сантехнической фурнитурой в зависимости от модификации.

Съемные крышки обеспечивают легкий доступ к внутреннему объему гидрофильтра для чистки и обслуживания. Крышки крепятся защелками, позволяющими снять крышку без помощи инструмента. Расположение крышки (справа или слева) определяется Заказчиком.

Подача воды для подпитки осуществляется от водопровода. Слив во время мойки (перелив) направляется в канализацию. В случае отключения подпитки водой от водопровода гидрофильтр может работать не менее 3-х часов.

Гидрофильтр встраивается в воздуховод, ведущий от зонта над мангалом к вытяжному вентилятору, максимально близко к зонту. Обязательно соединение воздуховодов **«на воду»**, то есть подводимый воздуховод должен вставляться внутрь вытяжного патрубка гидрофильтра. Обязательны дренажные уклоны и герметизация стыков воздуховодов. Патрубки могут быть изготовлены **прямоугольного, круглого или квадратного сечения**. **Расположение входных и выходных воздуховодов, а также их форма могут быть изменены по согласованию с Изготовителем.** Наиболее часто встречающиеся варианты приведены на рисунке. Расположение патрубка подачи воды в этом случае оговаривается отдельно.

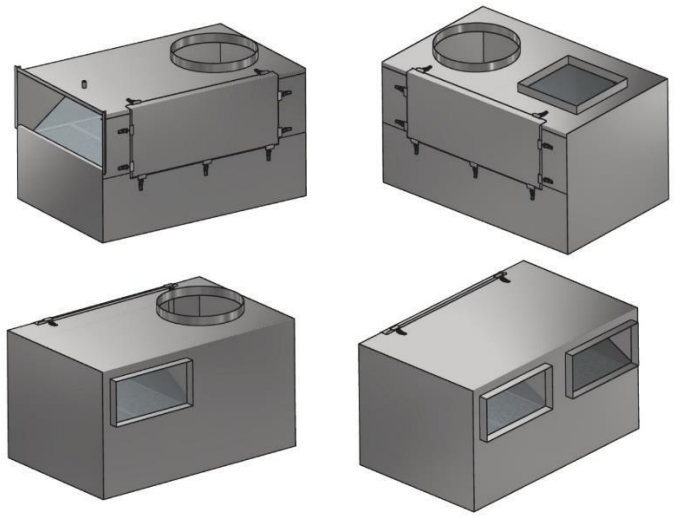

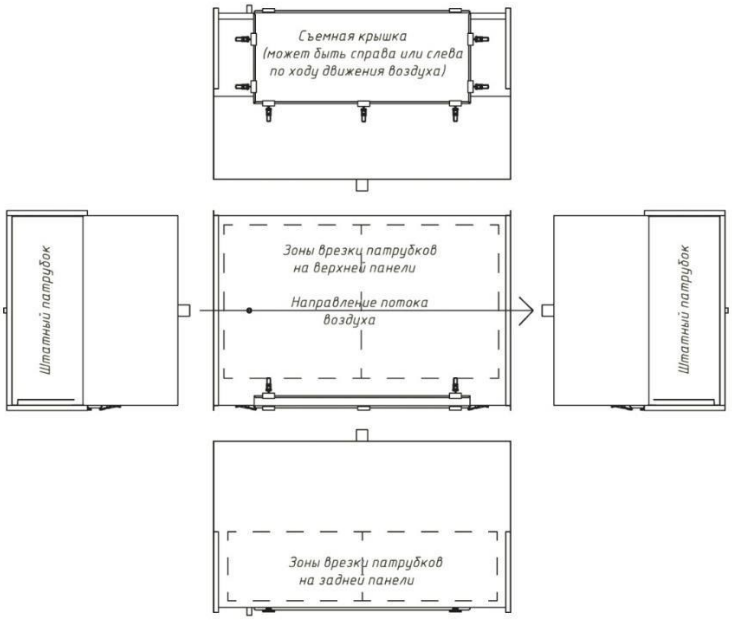


В гидрофильтр может встраиваться схема автоматического управления. Она состоит из электроотсека установленного на гидрофильтре и пульта управления (п/у). Пульт управления встраивается в электроотсек, или устанавливается в месте удобном для контроля и обслуживания, и соединяется с электроотсеком кабелями с разъемами.

