РАДИАЛЬНЫЙ ВЕНТИЛЯТОР ВДП-VM ВентСнаб (Москва)

Основное назначение:

Используются для перемещения чистого или слегка загрязненного воздуха. Применяются в системах аспирации и пневмотранспорта. Способны развивать давление до 12 000 Па.

Вентиляторы ВДП-VM производятся в нескольких типоразмерах.

Вентиляторы ВДП-VM состоят из цельносварного стального корпуса, рабочего колеса левого или правого вращения с загнутыми назад лопатками.

Вентиляторы изготавливаются по первой конструктивной схеме (исполнение 1), с прямым приводом от двигателя и по пятой схеме (исполнение 5), с приводом через ременную передачу.

Вентиляторы с 5-ом исполнении комплектуются быстросъемными шкивами и клиновыми ремнями.



Заказать, ознакомиться подробнее с параметрами оборудования можете на сайте http://www.vensnab.ru/.

Перейти на страницу товара

Номенклатура и технические характеристики:

Наименование	Электродвигатель, кВт	Вес с электродвигателем (исполнение 1, кг)	Вес с электродвигателем (исполнение 5, кг)
VM 400	3		155
	4		165
	5,5		170
	7,5		175
VM 450	3	115	185
	4	125	195
	5,5	130	200
	7,5	130	205
	11	210	280
VM 500	4	140	225
	5,5	145	230
	7,5	150	235
	11	225	310
	15	225	310
VM 560	7,5	195	295
	11	270	370
	15	270	370
	18,5	290	390
VM 630	11	320	460
	15	320	460
	18,5	340	480
	22	370	510

Вентилятор ВДП-VM 400

Исполнение 1

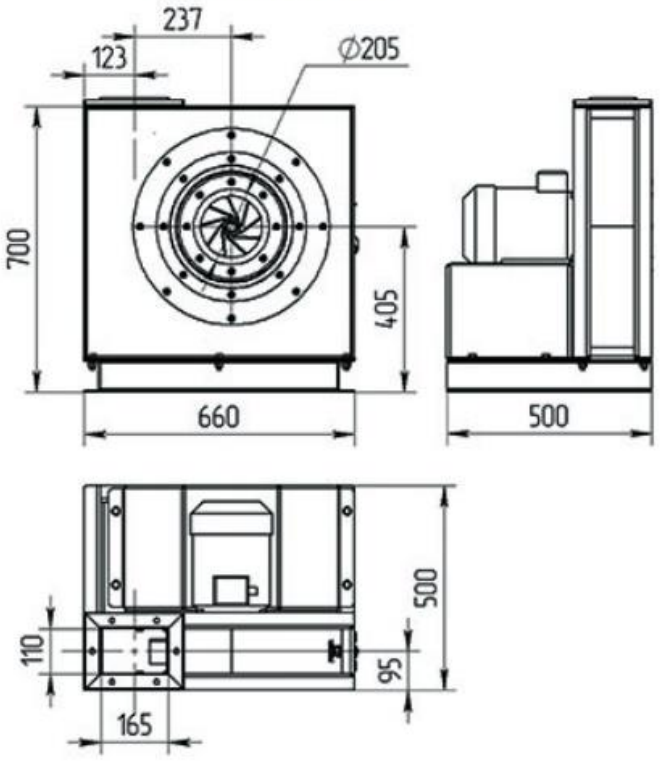

Исполнение 5

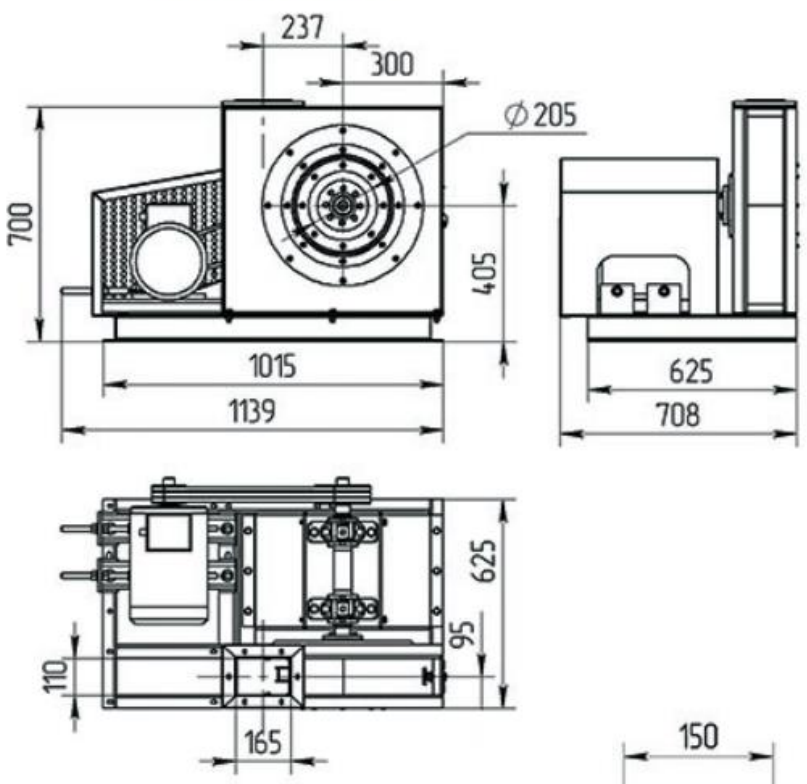

Рама, исполнение 1

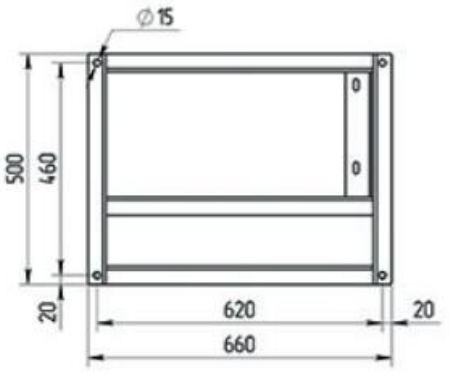

Рама, исполнение 5

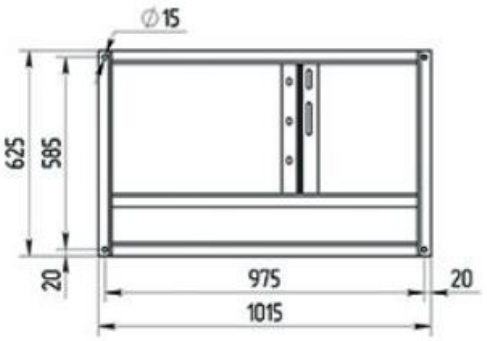

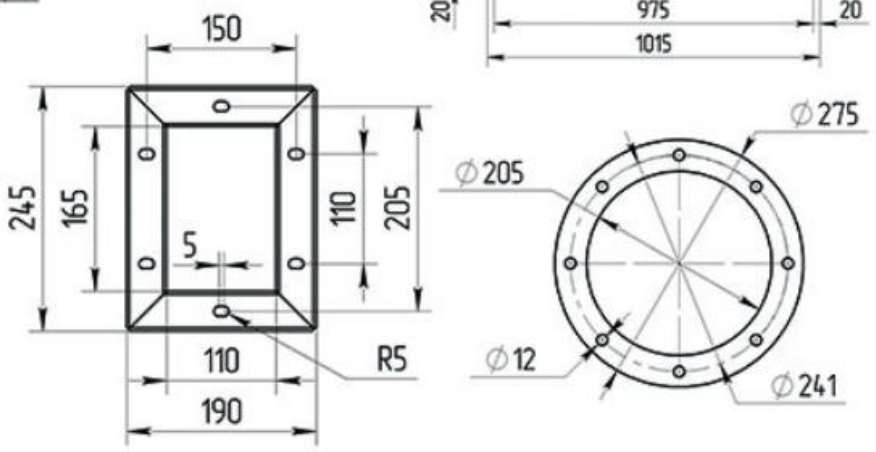

Масса вентилятора VM 400	Исполнение 1	Исполнение 5
Электродвигатель	Масса с эл.двиг.(кг)	Масса с эл.двиг.(кг)
3кВт	100	155
4кВт	110	165
5,5кВт	115	170
7,5кВт	120	175

Вентилятор ВДП- VM 450

Исполнение 1

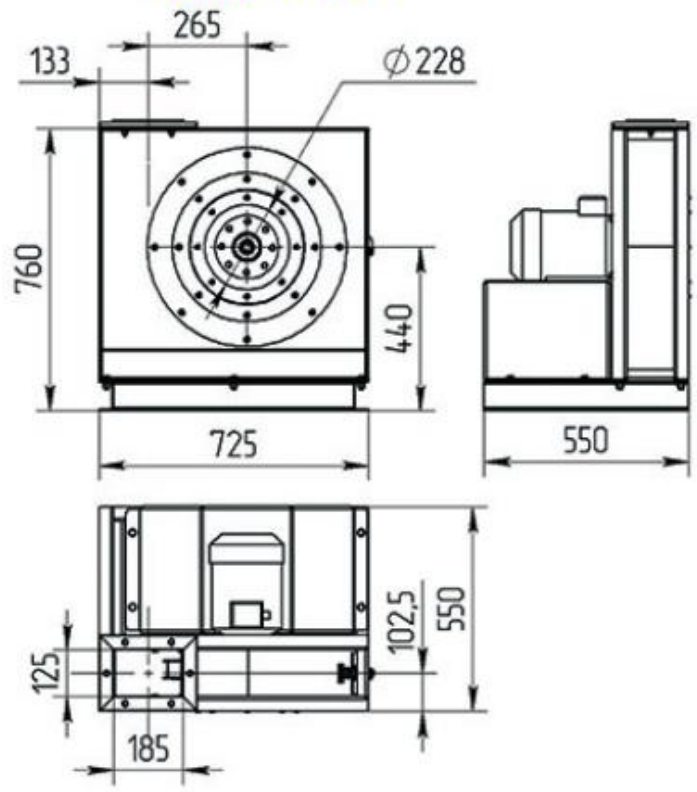

Исполнение 5

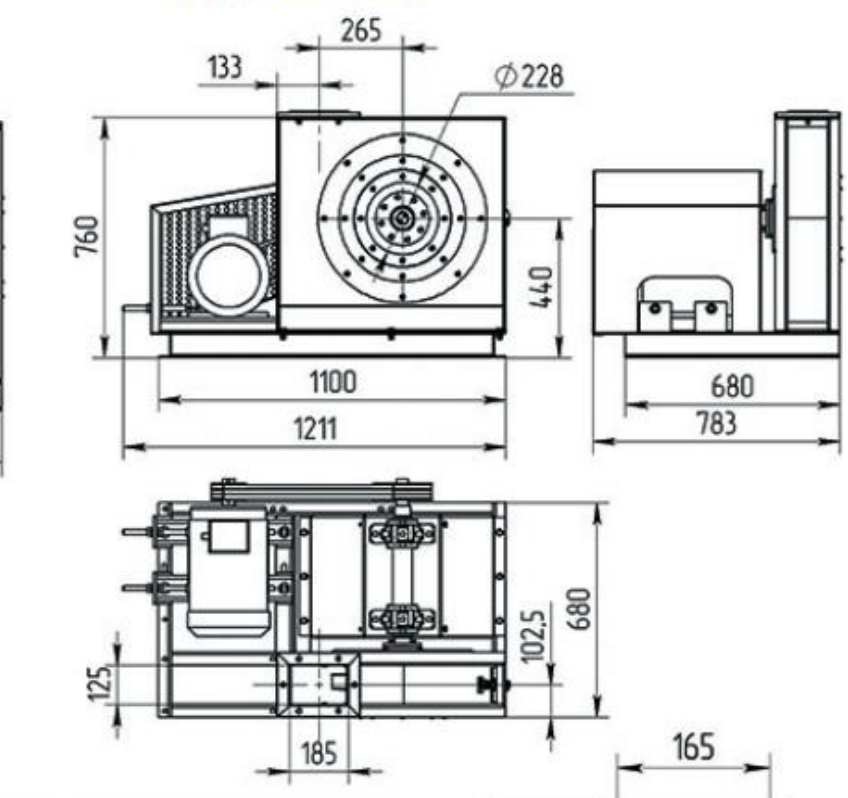

Рама, исполнение 1

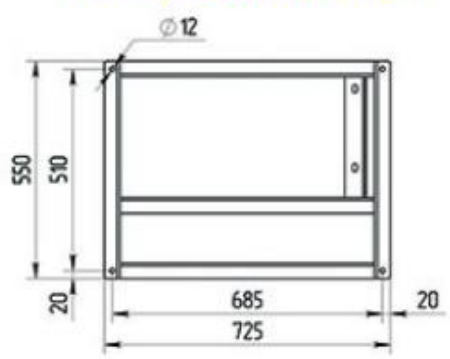

Рама, исполнение 5

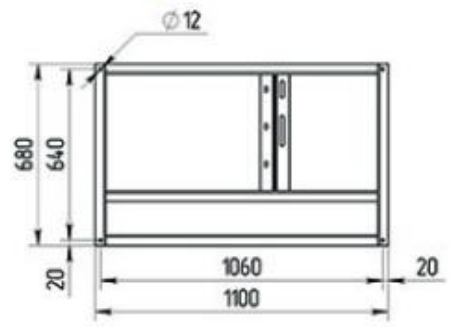

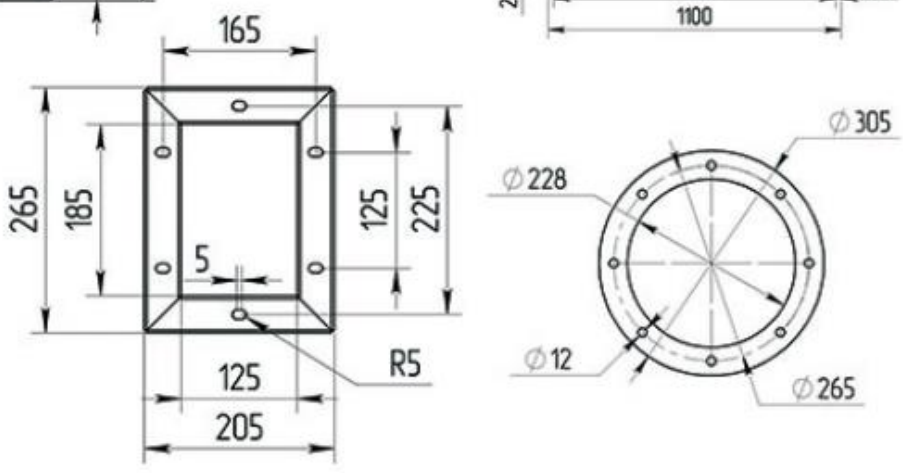

Масса вентилятора VM 450	Исполнение 1	Исполнение 5
Электродвигатель	Масса с эл.двиг.(кг)	Масса с эл.двиг.(кг)
3кВт	115	185
4кВт	125	195
5,5кВт	130	200
7,5кВт	135	205
11кВт	210	280

Вентилятор ВДП- VM 500

Исполнение 1

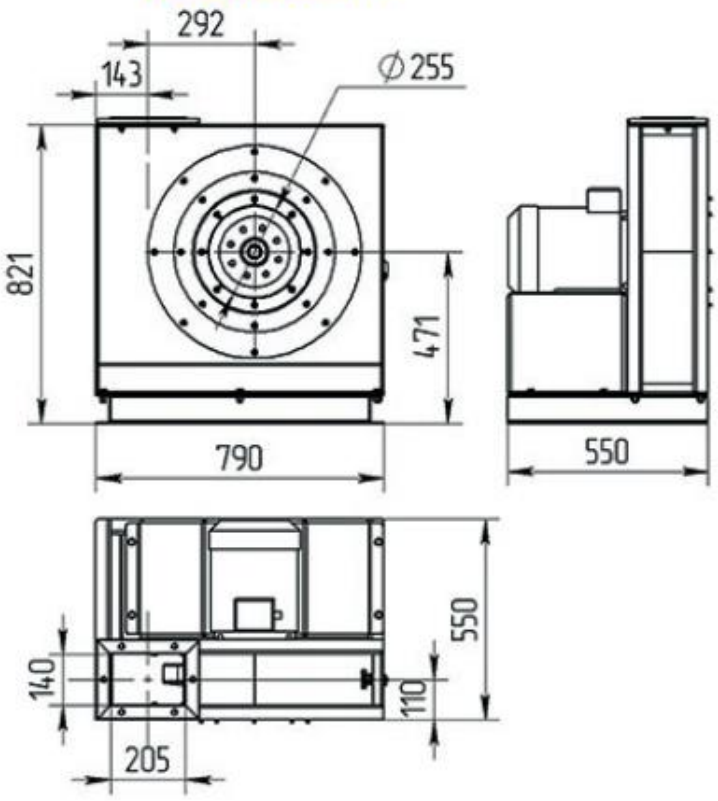

Исполнение 5

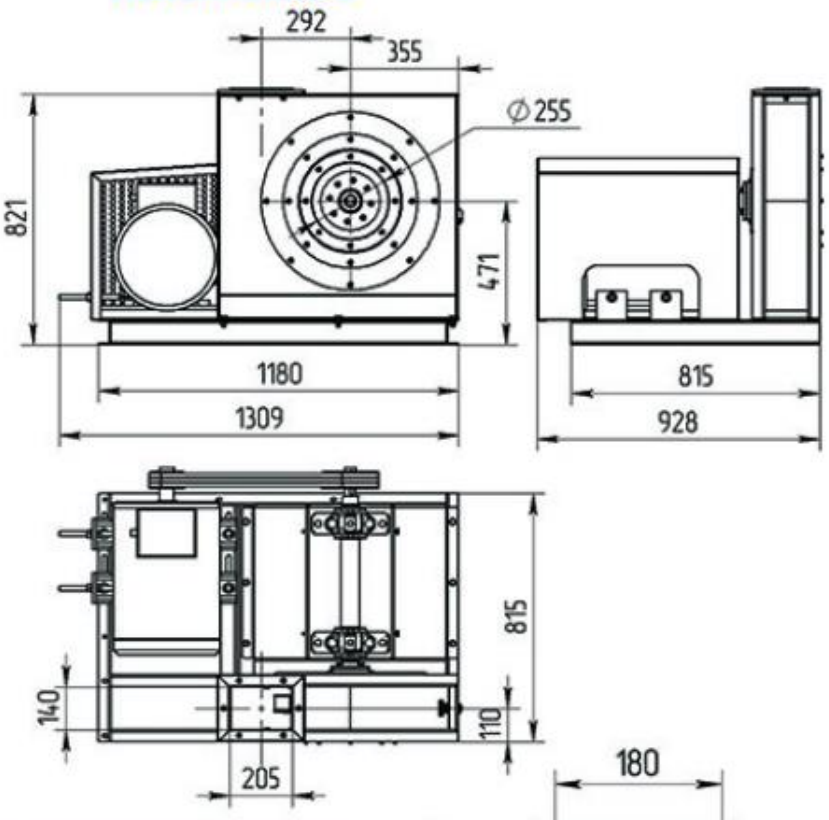

Рама, исполнение 1

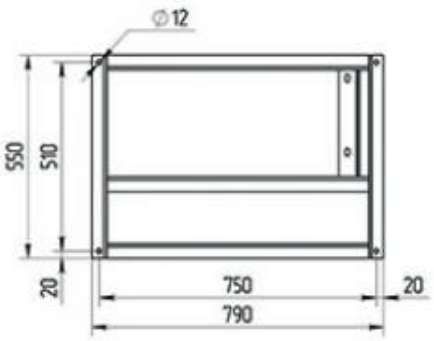

Рама, исполнение 5

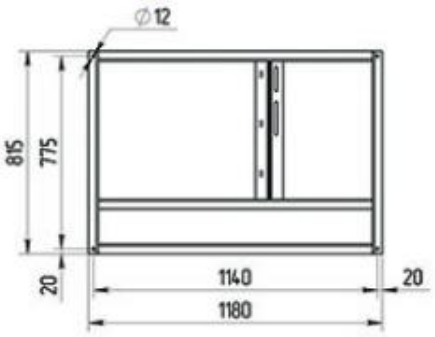

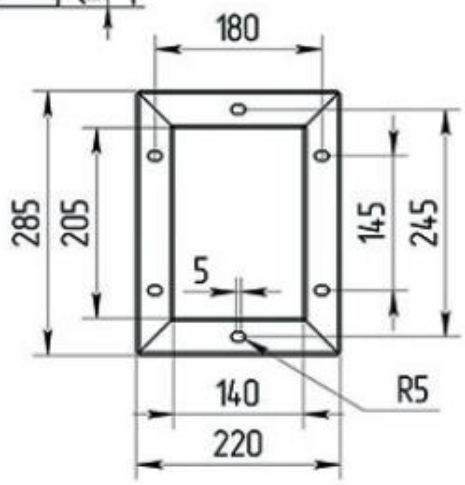

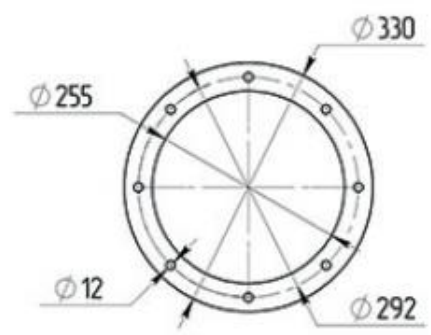

Масса вентилятора VM 500	Исполнение 1	Исполнение 5
Электродвигатель	Масса с эл.двиг.(кг)	Масса с эл.двиг.(кг)
4кВт	140	225
5,5кВт	145	230
7,5кВт	150	235
11кВт	225	310
15кВт	225	310

Вентилятор ВДП- VM 560

Исполнение 1

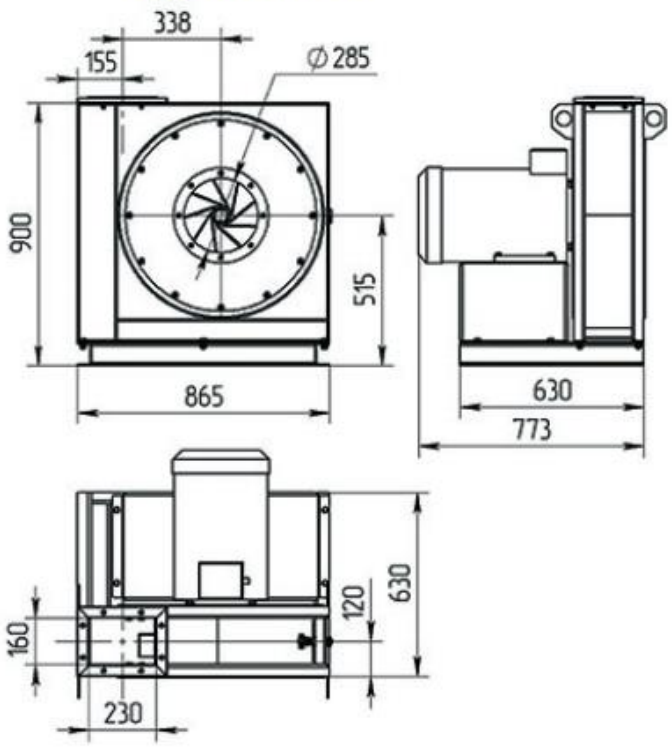

Исполнение 5

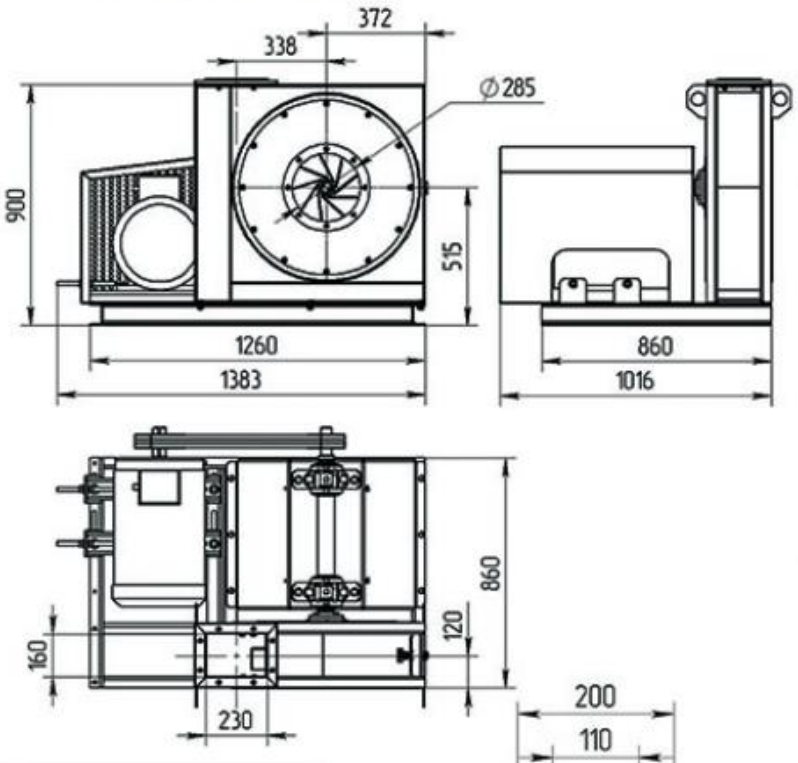

Рама, исполнение 1

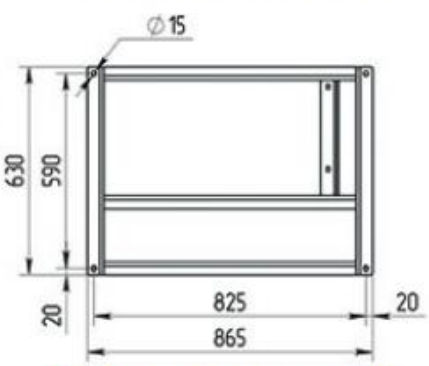

Рама, исполнение 5

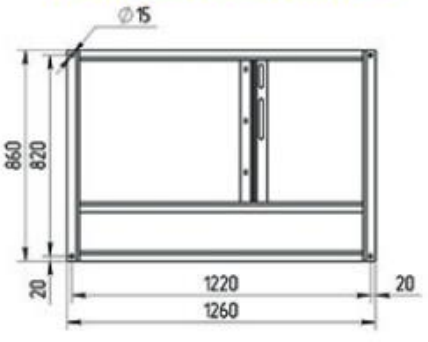

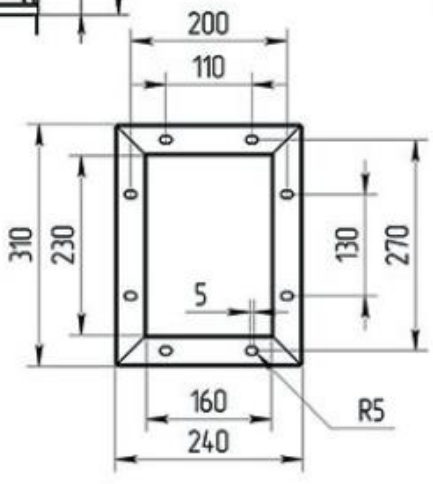

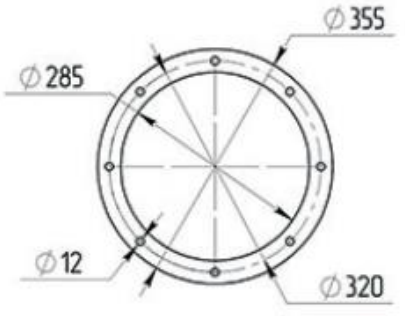

Масса вентилятора VM 560	Исполнение 1	Исполнение 5
Электродвигатель	Масса с эл.двиг.(кг)	Масса с эл.двиг.(кг)
7,5кВт	195	295
11кВт	270	370
15кВт	270	370
18,5кВт	290	390
22кВт	320	420

Вентилятор ВДП- VM 630

Исполнение 1

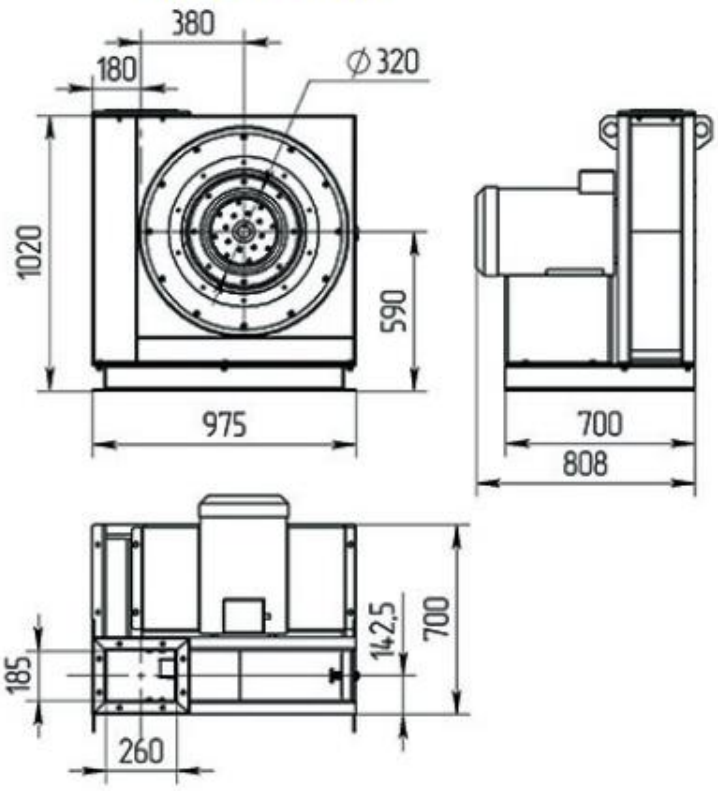

Исполнение 5

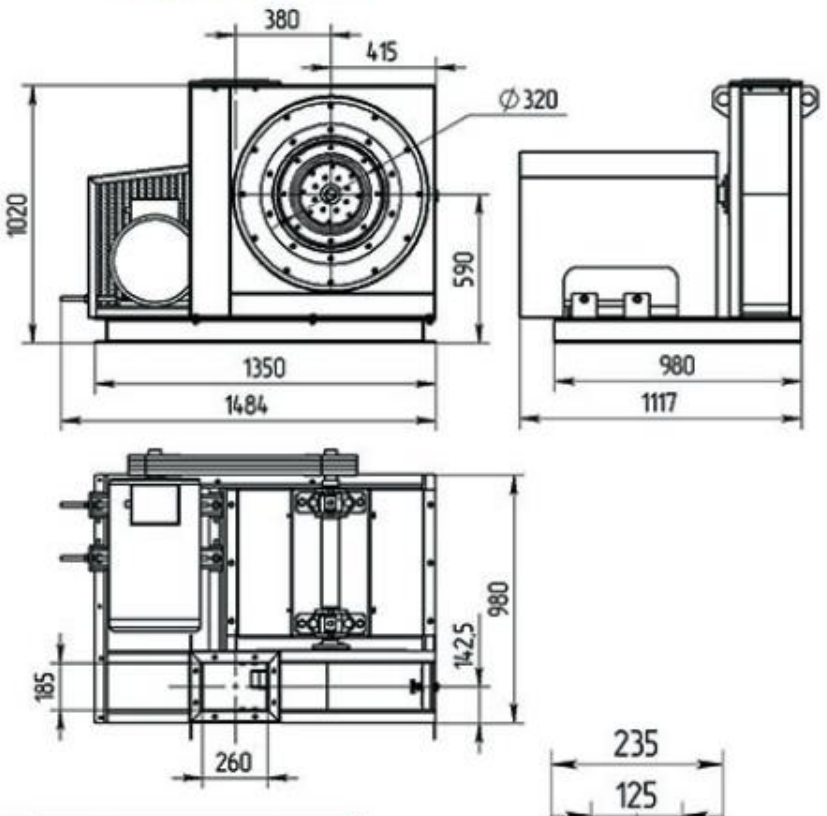

Рама, исполнение 1

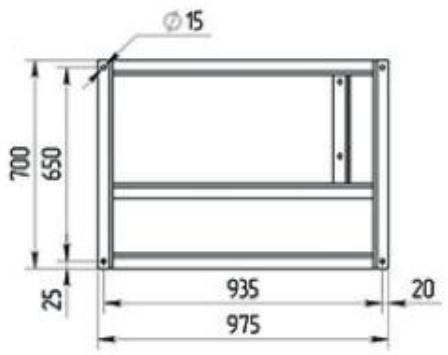

Рама, исполнение 5

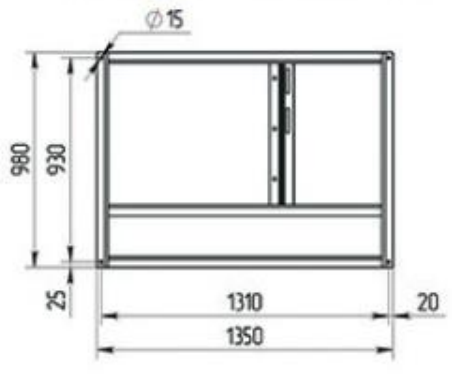

Масса вентилятора VM 630	Исполнение 1	Исполнение 5
Электродвигатель	Масса с эл.двиг.(кг)	Масса с эл.двиг.(кг)
11кВт	320	460
15кВт	320	460
18,5кВт	340	480
22кВт	370	510
30кВт	405	540

